VISM52A

PT	SOPRADOR MOCHILA 2T - 52CC
ESP	SOPLADOR MOCHILA 2T - 52CC
EN	BACKPACK BLOWER 2T - 52 CC
FR	SOUFFLEUR À DOS 2T - 52 CC

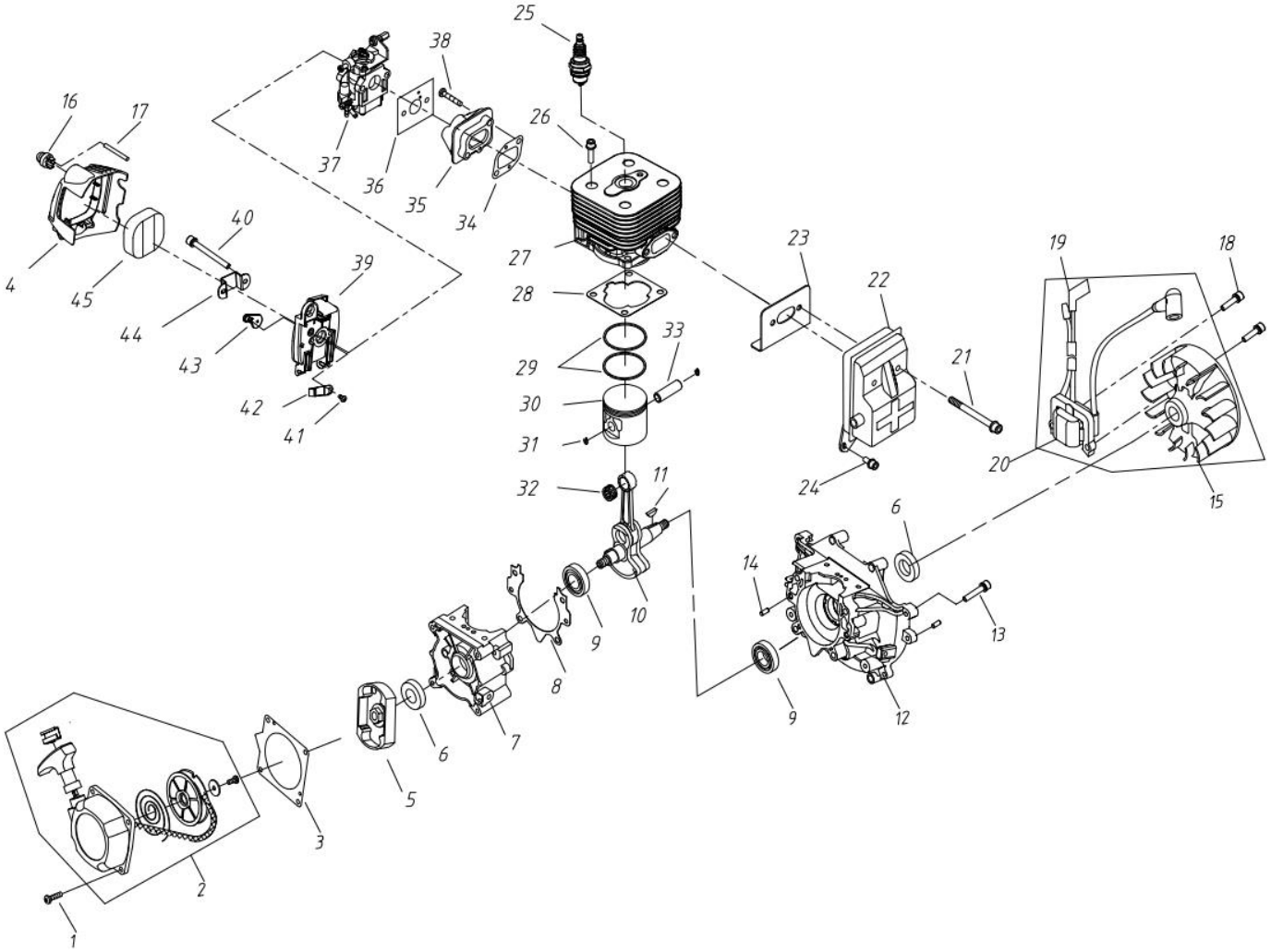

Número	Referência	Designação
2	VISM52A.1.01.002	STARTER
4	VISM52A.1.01.004	TAMPA DO FILTRO DO AR
5	VISM52A.1.01.005	PRATO DE ARRANQUE
6	VISM52A.1.01.006	VEDANTE 12*22*7
7	VISM52A.1.01.007	CARTER TRASEIRO
8	VISM52A.1.01.008	JUNTA DO CARTER
9	VISM52A.1.01.009	ROLAMENTO 6202/P5
10	VISM52A.1.01.010	CAMBOTA
11	VISM52A.1.01.011	CHAVETA DA CAMBOTA/VOLANTE
12	VISM52A.1.01.012	CARTER FRONTAL
15	VISM52A.1.01.015	VOLANTE MAGNETICO
16	VISM52A.1.01.016	BOMBA DE INJECÇÃO DE COMBUSTIVEL
17	VISM52A.1.01.017	TUBO DE COMBUSTIVEL BOMBA/CARBURADOR
19	VISM52A.1.01.019	BOBINE DE IGNIÇÃO
21	VISM52A.1.01.021	PARAFUSO DE ESCAPE
22	VISM52A.1.01.022	ESCAPE
23	VISM52A.1.01.023	JUNTA DE ESCAPE
27	VISM52A.1.01.027	CILINDRO
28	VISM52A.1.01.028	JUNTA DO CILINDRO
29	VISM52A.1.01.029	SEGMENTOS (PAR)
30	VISM52A.1.01.030	PISTÃO
31	VISM52A.1.01.031	FREIO DO PINO DO PISTÃO
32	VISM52A.1.01.032	ROLAMENTO DE AGULHAS DO PISTÃO
33	VISM52A.1.01.033	PINO DO PISTÃO
34	VISM52A.1.01.034	JUNTA CILINDRO/FALANGE
35	VISM52A.1.01.035	FALANGE DO CARBURADOR
36	VISM52A.1.01.036	JUNTA FALANGE/CARBURADOR
37	VISM52A.1.01.037	CARBURADOR
39	VISM52A.1.01.039	CAIXA DO FILTRO DO AR
40	VISM52A.1.01.040	PARAFUSO CARBURADOR
42	VISM52A.1.01.042	ALAVANCA CHOKE
43	VISM52A.1.01.043	CHOKE
45	VISM52A.1.01.045	FILTRO DO AR (ELEMENTO)

CENTRAL LOBAO
THE WOLFPACK LEADERS

VITO
AGRO

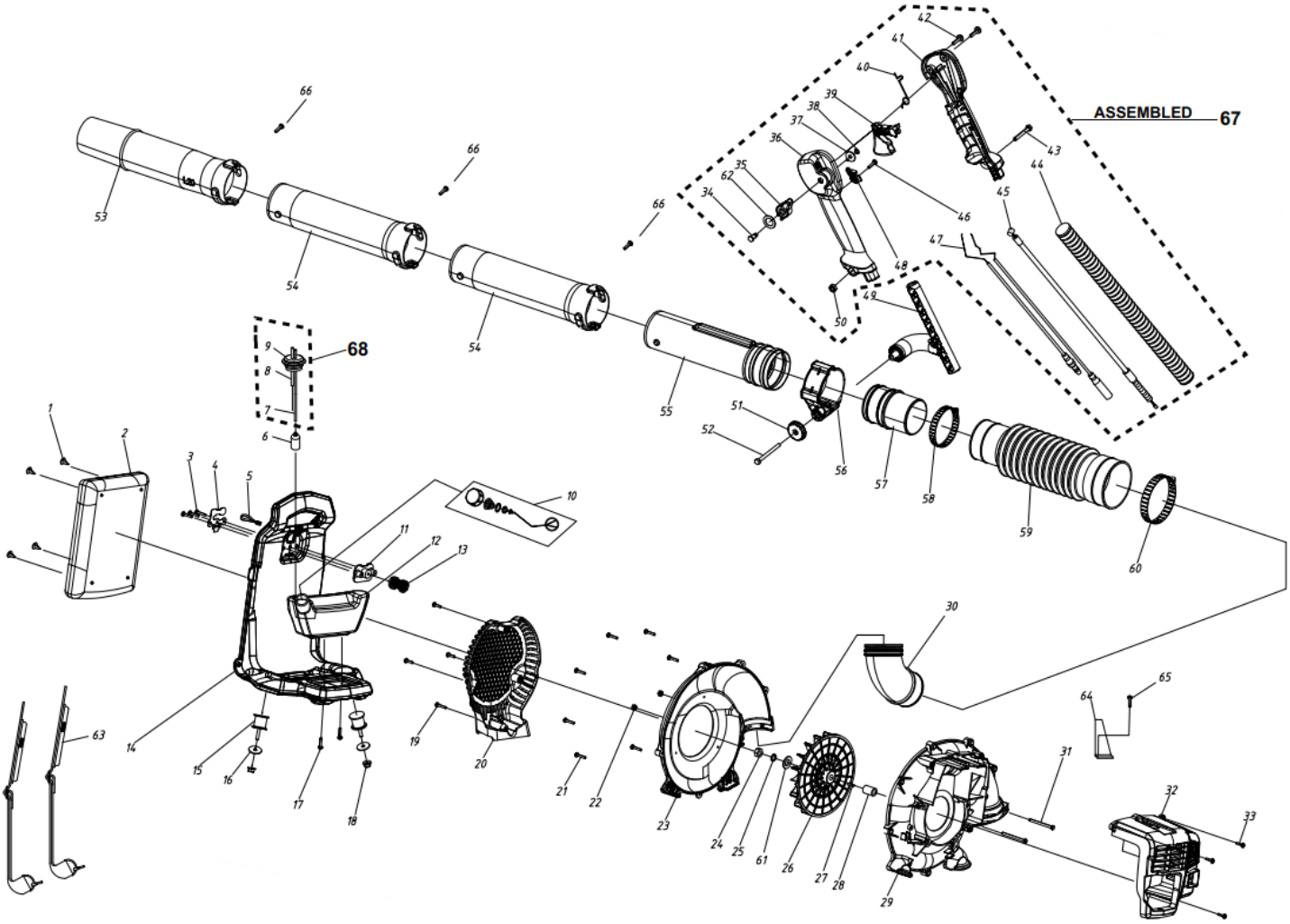

Número	Referência	Designação
1	VISM52A.1.02.001	PINO FIXAÇÃO ALMOFADA
2	VISM52A.1.02.002	ALMOFADA APOIO COSTAS
6	VISM52A.1.02.006	FILTRO DE COMBUSTIVEL
10	VISM52A.1.02.010	TAMPA DO DEPOSITO
12	VISM52A.1.02.012	DEPOSITO DE COMBUSTIVEL
14	VISM52A.1.02.014	ESTRUTURA MOCHILA
15	VISM52A.1.02.015	SINOBLOCO
20	VISM52A.1.02.020	GRELHA DA TURBINA
23	VISM52A.1.02.023	CARCAÇA TRASEIRA DA TURBINA
26	VISM52A.1.02.026	TURBINA
27	VISM52A.1.02.027	CHAVETA 4*18
28	VISM52A.1.02.028	ESPAÇADOR TURBINA/CAMBOTA
29	VISM52A.1.02.029	CARCAÇA FRONTAL DA TURBINA
30	VISM52A.1.02.030	JOELHO DE SAIDA
32	VISM52A.1.02.032	CARCAÇA DO MOTOR
49	VISM52A.1.02.049	BRAÇO SUPORTE ACELERADOR
51	VISM52A.1.02.051	MANIPULO FIXAÇÃO BRAÇO/ABRAÇADEIRA
52	VISM52A.1.02.052	PARAFUSO DE FIXAÇÃO BRAÇO/ABRAÇADEIRA
53	VISM52A.1.02.053	TUBO SOPRADOR FINAL
54	VISM52A.1.02.054	TUBO SOPRADOR INTERMEDIO
55	VISM52A.1.02.055	TUBO SOPRADOR INICIAL
56	VISM52A.1.02.056	ABRAÇADEIRA DO BRAÇO DO ACELERADOR
58	VISM52A.1.02.058	ABRAÇADEIRA PEQUENA TUBO FLEXIVEL
59	VISM52A.1.02.059	TUBO FLEXIVEL
60	VISM52A.1.02.060	ABRAÇADEIRA GRANDE TUBO FLEXIVEL
63	VISM52A.1.02.063	ALÇA MOCHILA
67	VISM52A.1.02.067	ACELERADOR COMPLETO
68	VISM52A.1.02.068	TUBOS DE COMBUSTIVEL COMPLETOS