CENTRAL LOBAO
THE WOLFPACK LEADERS

VITO
TOOLS FOR THE BRAVE

VIPAQR2000

PT	PISTOLA AR QUENTE REGULÁVEL 2000W
ESP	PISTOLA DE AIRE CALIENTE REGULABLE 2000W
EN	ADJUSTABLE HOT AIR GUN 2000W
FR	DÉCAPEUR THERMIQUE RÉGLABLE 2000W

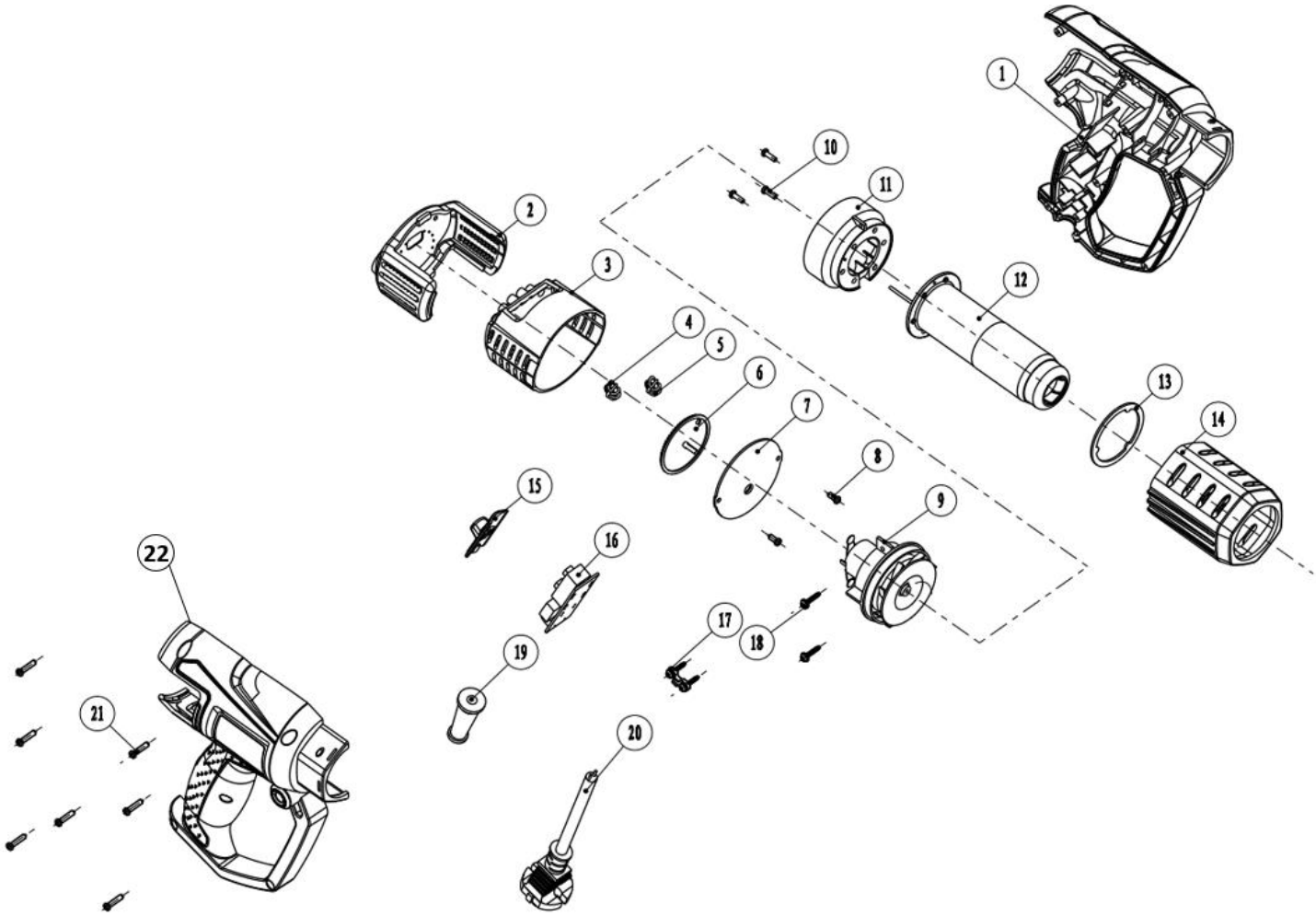

CENTRAL LOBAO
THE WOLFPACK LEADERS

VITO
TOOLS FOR THE BRAVE

Número	Referência	Designação
1	VIPAQR2000.1.001	CARCAÇA ESQUERDA
2	VIPAQR2000.1.002	CARCAÇA TRASEIRA EXTERNA
3	VIPAQR2000.1.003	CARCAÇA TRASEIRA INTERNA
4	VIPAQR2000.1.004	INDUTOR CIRCULAR 4
5	VIPAQR2000.1.005	INDUTOR CIRCULAR 5
6	VIPAQR2000.1.006	BOTÃO REGULADOR TEMPERATURA
7	VIPAQR2000.1.007	PLACA PCB
9	VIPAQR2000.1.009	MOTOR COMPLETO
11	VIPAQR2000.1.011	DIFUSOR
12	VIPAQR2000.1.012	RESISTENCIA COMPLETA
13	VIPAQR2000.1.013	ANEL SUPORTE RESISTENCIA
14	VIPAQR2000.1.014	CARCAÇA FRONTAL
15	VIPAQR2000.1.015	BOTÃO DO INTERRUPTOR
16	VIPAQR2000.1.016	INTERRUPTOR
19	VIPAQR2000.1.019	BUCIM
20	VIPAQR2000.1.020	CABO DE ALIMENTAÇAO
22	VIPAQR2000.1.022	CARCAÇA DIREITA