CENTRAL LOBAO
THE WOLFPACK LEADERS

VITO
TOOLS FOR THE BRAVE

VII250A

PT	INVERTER 250A
ESP	SOLDADOR INVERTER 250A
EN	250A INVERTER WELDER
FR	POSTE À SOUDER INVERTER 250A

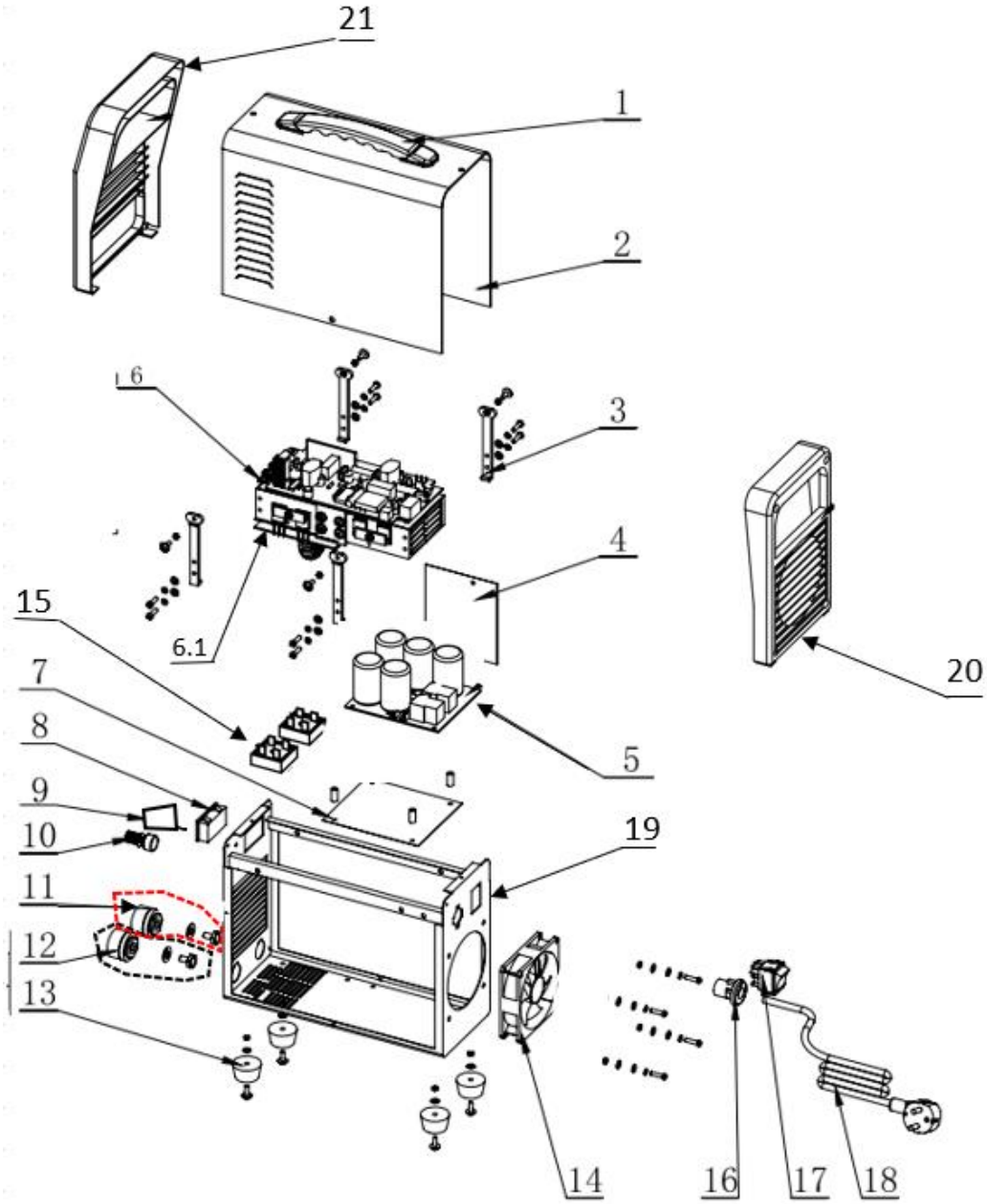

CENTRAL LOBAO
THE WOLFPACK LEADERS

VITO
TOOLS FOR THE BRAVE

Número	Referência	Designação
1	VII250A.1.01.001	PEGA COMPLETA
2	VII250A.1.01.002	CARCAÇA CHAPA
5	VII250A.1.01.005	PLACA DE CIRCUITOS INFERIOR
6	VII250A.1.01.006	PLACA DE CIRCUITOS SUPERIOR
6,1	VII250A.1.01.0061	PLACA DE CIRCUITOS INTERMEDIA
8	VII250A.1.01.008	PAINEL DIGITAL
9	VII250A.1.01.009	BOTÃO POTENCIOMETRO
10	VII250A.1.01.010	POTENCIOMETRO
11	VII250A.1.01.011	BORNO VERMELHO 12,5MM
12	VII250A.1.01.012	BORNO PRETO 12,5MM
13	VII250A.1.01.013	PÉ DE BORRACHA
14	VII250A.1.01.014	VENTOINHA
15	VII250A.1.01.015	PONTE RETIFICADORA
17	VII250A.1.01.017	INTERRUPTOR
18	VII250A.1.01.018	CABO DE ALIMENTAÇÃO
20	VII250A.1.01.020	TAMPA PLASTICA TRASEIRA
21	VII250A.1.01.021	TAMPA PLASTICA FRONTAL
22	VII250A.1.01.022	PORTA ELETRODOS 12,5MM COMPLETO
23	VII250A.1.01.023	ALICATE DE MASSA 12,5MM COMPLETO