CENTRAL LOBAO
THE WOLFPACK LEADERS

VITO
TOOLS FOR THE BRAVE

VII150A

PT	INVERTER 150A
ESP	SOLDADOR INVERTER 150A
EN	150A INVERTER WELDER
FR	POSTE À SOUDER INVERTER 150A

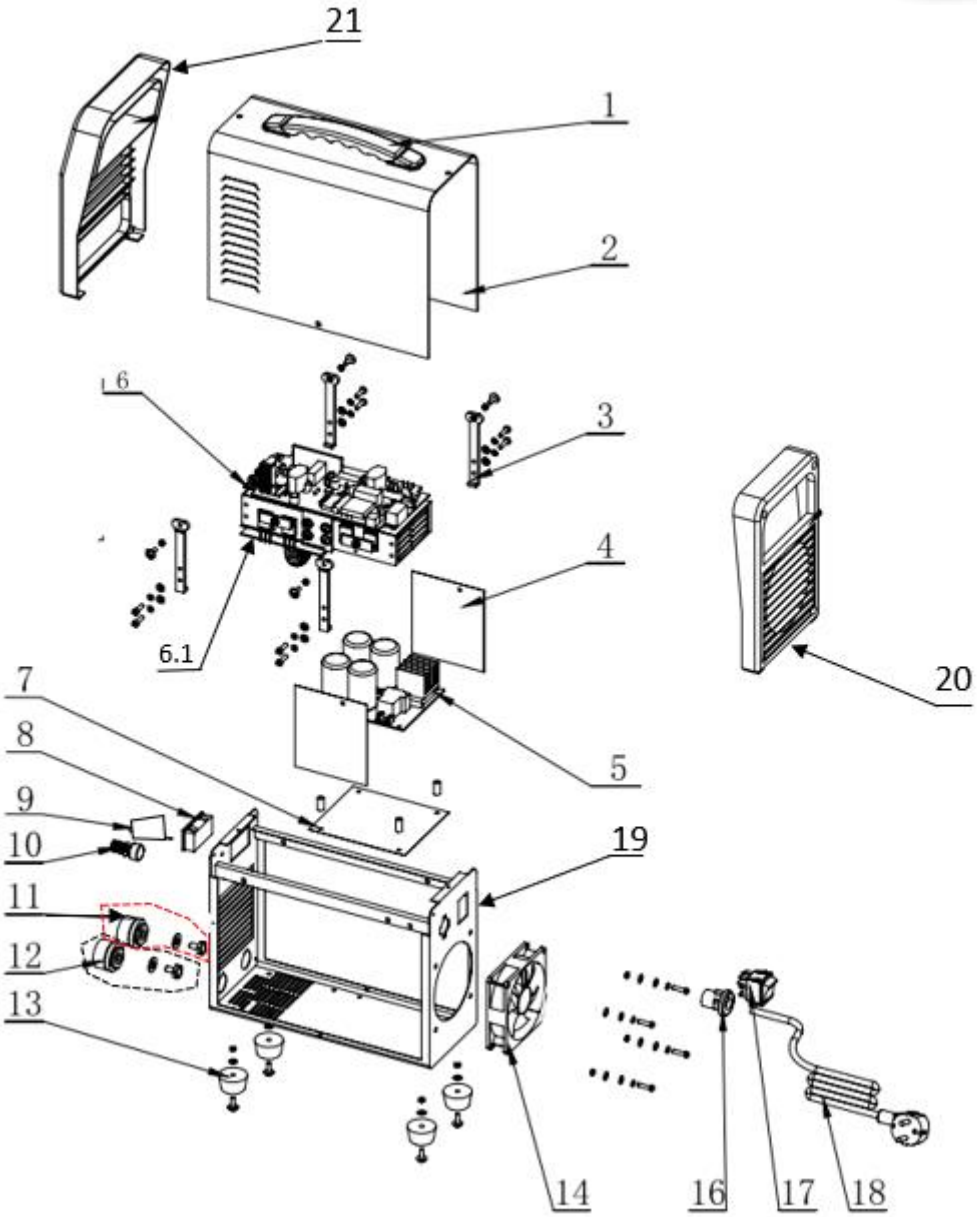

CENTRAL LOBAO
THE WOLFPACK LEADERS

VITO
TOOLS FOR THE BRAVE

Número	Referência	Designação
1	VII150A.1.01.001	PEGA COMPLETA
2	VII150A.1.01.002	CARCAÇA CHAPA
5	VII150A.1.01.005	PLACA DE CIRCUITOS INFERIOR
6	VII150A.1.01.006	PLACA DE CIRCUITOS SUPERIOR
6.1	VII150A.1.01.0061	PLACA DE CIRCUITOS INTERMEDIA
8	VII150A.1.01.008	PAINEL DIGITAL
9	VII150A.1.01.009	BOTÃO POTENCIOMETRO
10	VII150A.1.01.010	POTENCIOMETRO
11	VII150A.1.01.011	BORNO VERMELHO 9,2MM
12	VII150A.1.01.012	BORNO PRETO 9,2MM
13	VII150A.1.01.013	PÉ DE BORRACHA
14	VII150A.1.01.014	VENTOINHA
17	VII150A.1.01.017	INTERRUPTOR
18	VII150A.1.01.018	CABO DE ALIMENTAÇÃO
20	VII150A.1.01.020	TAMPA PLASTICA TRASEIRA
21	VII150A.1.01.021	TAMPA PLASTICA FRONTAL
22	VII150A.1.01.022	PORTA ELETRODOS 9,2MM COMPLETO
23	VII150A.1.01.023	ALICATE DE MASSA 9,2MM COMPLETO