CENTRAL LOBAO
THE WOLFPACK LEADERS

VITO
TOOLS FOR THE BRAVE

VIBCSSSFL20

PT	SERRA SABRE S/ FIOS 20V LI
ESP	SIERRA DE SABLE SIN CABLE 20V
EN	CORDLESS RECIPROCATING SAW 20V
FR	SCIE SABRE SANS FIL 20V

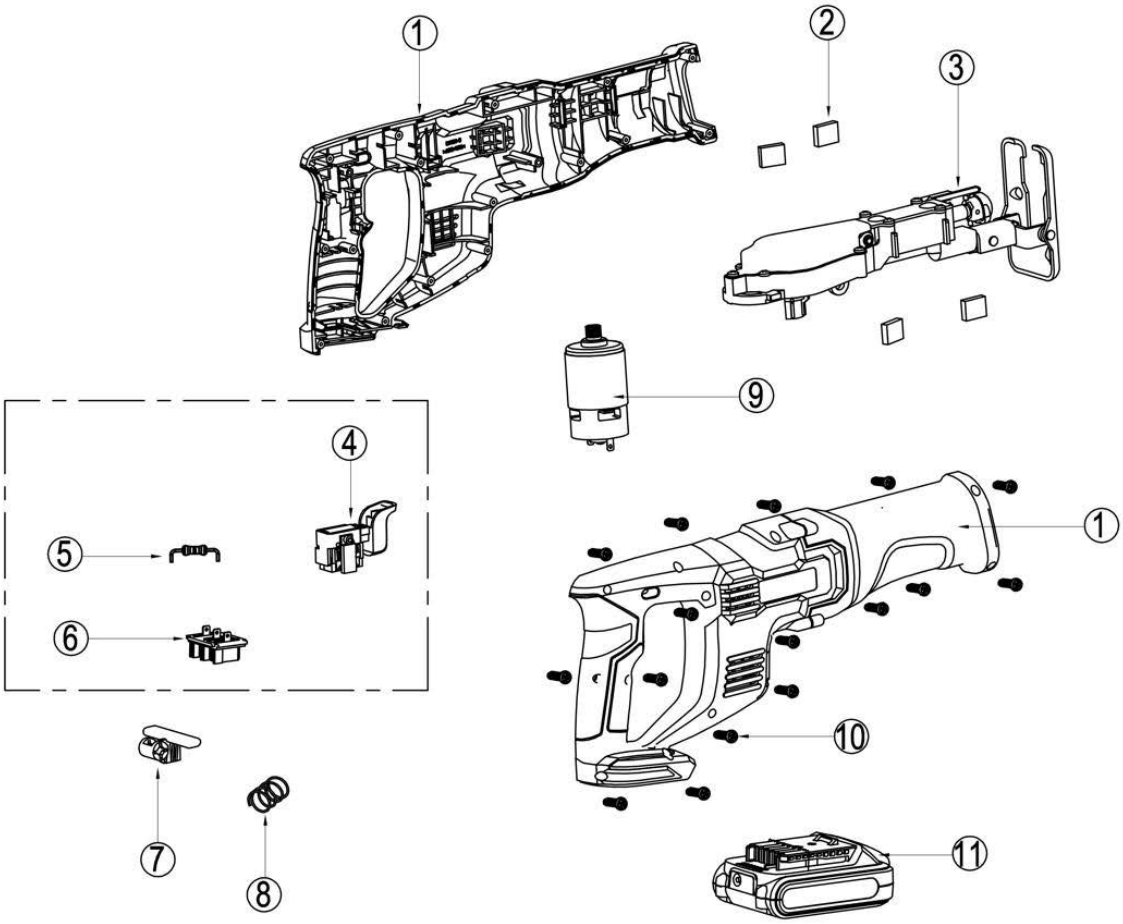

Número	Referência	Designação
1	VIBCSSSF.1.001	CARCAÇA ESQUERDA
1.1	VIBCSSSF.1.001.1	CARCAÇA DIREITA
2	VIBCSSSF.1.002	BORRACHA DE AMORTECIMENTO
3	VIBCSSSF.1.003	CAIXA DE ENGRENAGEM COMPLETA
4	VIBCSSSF.1.004	INTERRUPTOR
5	VIBCSSSF.1.005	RESISTENCIA
6	VIBCSSSF.1.006	LIGADOR BATERIA
7	VIBCSSSF.1.007	BOTÃO DE SEGURANÇA
8	VIBCSSSF.1.008	MOLA
9	VIBCSSSF.1.009	MOTOR