VIBCCSSFL20

PT	CORTA SEBES S/ FIOS 20V LI
ESP	CORTASETOS SIN CABLE 20V
EN	CORDLESS HEDGE TRIMMER 20V
FR	TAILLE-HAIE SANS FIL 20V

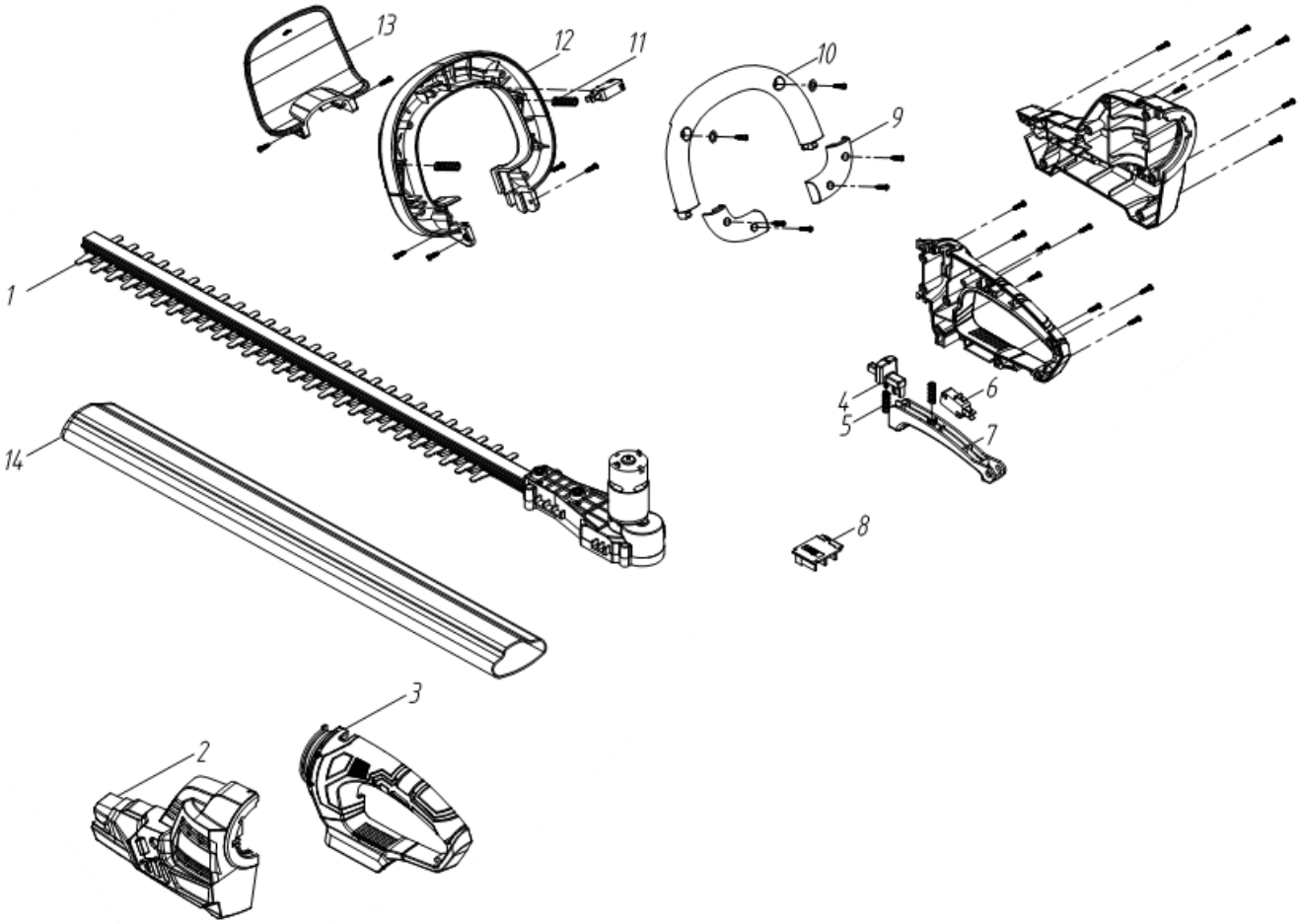

Número	Referência	Designação
1	VIBCCSSF.1.001	LAMINA COMPLETA COM MOTOR
2	VIBCCSSF.1.002	CARCAÇA FRONTAL ESQUERDA
2.1	VIBCCSSF.1.002.1	CARCAÇA FRONTAL DIREITA
3	VIBCCSSF.1.003	CARCAÇA TRASEIRA ESQUERDA
3.1	VIBCCSSF.1.003.1	CARCAÇA TRASEIRA DIREITA
4	VIBCCSSF.1.004	BOTÃO DE ROTAÇÃO
5	VIBCCSSF.1.005	MOLA INTERRUPTOR
6	VIBCCSSF.1.006	MICRO-INTERRUPTOR - CONJUNTO
7	VIBCCSSF.1.007	BOTÃO INTERRUPTOR
8	VIBCCSSF.1.008	PLACA CONTACTO DA BATERIA
9	VIBCCSSF.1.009	TAMPA DA PEGA
10	VIBCCSSF.1.010	ALAVANCA DE SEGURANÇA
11	VIBCCSSF.1.011	MOLA ALAVANCA SEGURANÇA
12	VIBCCSSF.1.012	PEGA
13	VIBCCSSF.1.013	PLACA DE SEGURANÇA
14	VIBCCSSF.1.014	PROTEÇÃO DA LAMINA