CENTRAL LOBAO
THE WOLFPACK LEADERS

VITO
TOOLS FOR THE BRAVE

VIBCCIB198020

PT	CHAVE DE IMPACTO BRUSHLESS 3/4 1980NM 20V
ESP	LLAVE DE IMPACTO BRUSHLESS 3/4 1980NM 20V
EN	BRUSHLESS IMPACT WRENCH 3/4 1980NM 20V
FR	BOULONNEUSE BRUSHLESS 3/4 1980NM 20V

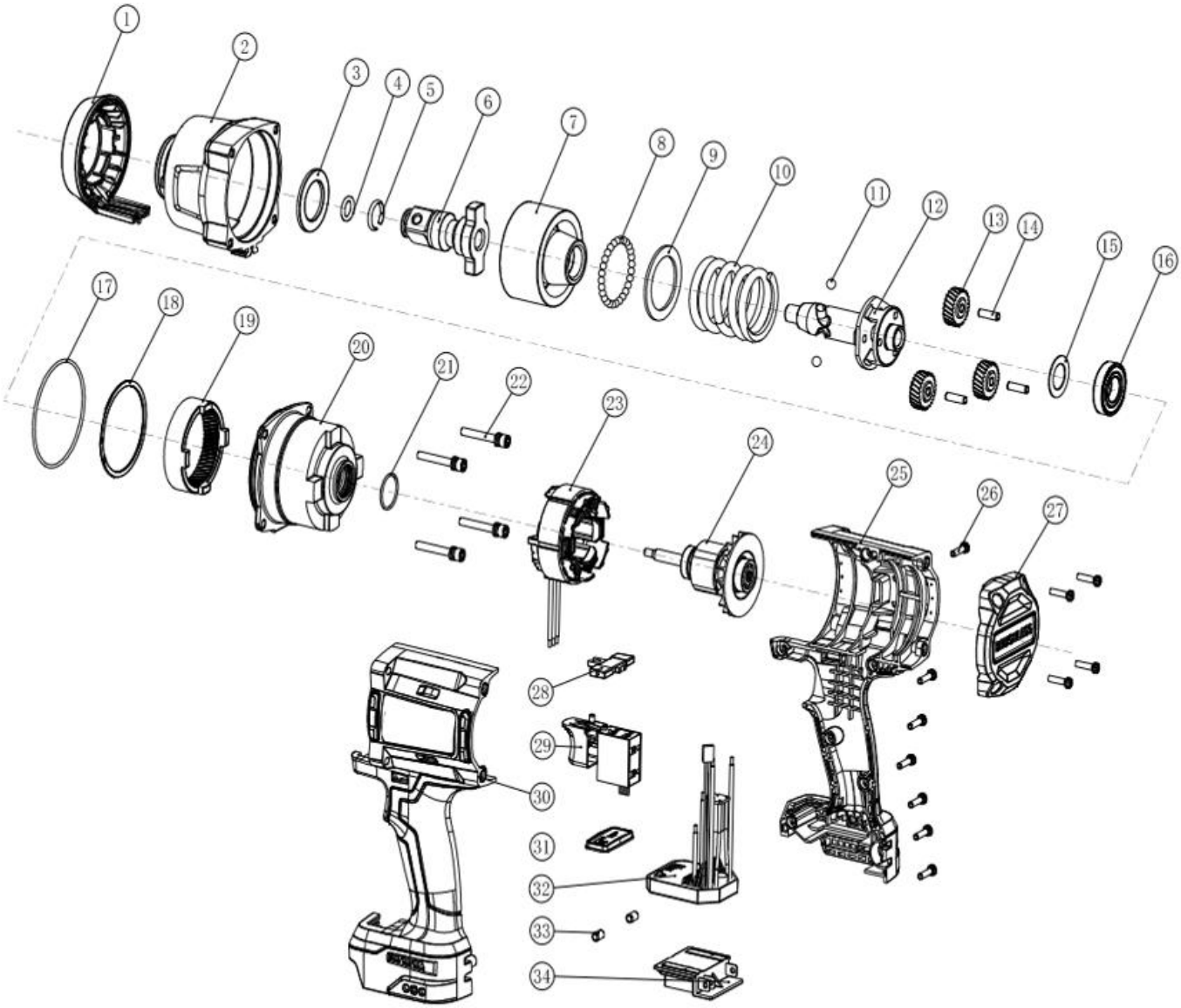

CENTRAL LOBAO
THE WOLFPACK LEADERS

VITO
TOOLS FOR THE BRAVE

Número	Referência	Designação
1	VIBCCIB198020.1.01	PLACA FRONTAL COM LEDs
2	VIBCCIB198020.1.02	TAMPA DA CAIXA DE ENGRENAGENS
3	VIBCCIB198020.1.03	ANILHA PRIMARIA
4	VIBCCIB198020.1.04	O-RING DA QUADRA 3/4"
5	VIBCCIB198020.1.05	FREIO DA QUADRA 3/4"
6	VIBCCIB198020.1.06	QUADRA 3/4"
7	VIBCCIB198020.1.07	MANGA DE IMPACTO
8	VIBCCIB198020.1.08	ESFERA DA MANGA
9	VIBCCIB198020.1.09	ANILHA DA MOLA
10	VIBCCIB198020.1.10	MOLA
11	VIBCCIB198020.1.11	ESFERA DO VEIO
12	VIBCCIB198020.1.12	VEIO DAS ENGRENAGENS
13	VIBCCIB198020.1.13	ENGRENAGEM
14	VIBCCIB198020.1.14	PINO DA ENGRENAGEM
15	VIBCCIB198020.1.15	ANILHA ESPAÇADORA
16	VIBCCIB198020.1.16	ROLAMENTO 16003 2RS
17	VIBCCIB198020.1.17	O-RING DA CAIXA DE ENGRENAGENS
18	VIBCCIB198020.1.18	ANILHA DE RETENÇÃO
19	VIBCCIB198020.1.19	ANEL DENTADO
20	VIBCCIB198020.1.20	CAIXA DE ENGRENAGENS
21	VIBCCIB198020.1.21	O-RING CAIXA/MOTOR
22	VIBCCIB198020.1.22	PARAFUSO M5x35
23	VIBCCIB198020.1.23	ESTATOR
24	VIBCCIB198020.1.24	ROTOR
25	VIBCCIB198020.1.25	CARCAÇA DIREITA
27	VIBCCIB198020.1.27	TAMPA TRASEIRA DA CARCAÇA
28	VIBCCIB198020.1.28	SELECTOR DE DIRECÇÃO
29	VIBCCIB198020.1.29	INTERRUPTOR
30	VIBCCIB198020.1.30	CARCAÇA ESQUERDA
31	VIBCCIB198020.1.31	BOTÃO DE CONTROLO
32	VIBCCIB198020.1.32	PLACA PCB
34	VIBCCIB198020.1.34	CONECTOR DA BATERIA