CENTRAL LOBAO
THE WOLFPACK LEADERS

VITO
TOOLS FOR THE BRAVE

VIBCCIB118020

PT	CHAVE DE IMPACTO BRUSHLESS 1/2 1180NM 20V
ESP	LLAVE DE IMPACTO BRUSHLESS 1/2 1180NM 20V
EN	BRUSHLESS IMPACT WRENCH 1/2 1180NM 20V
FR	BOULONNEUSE BRUSHLESS 1/2 1180NM 20V

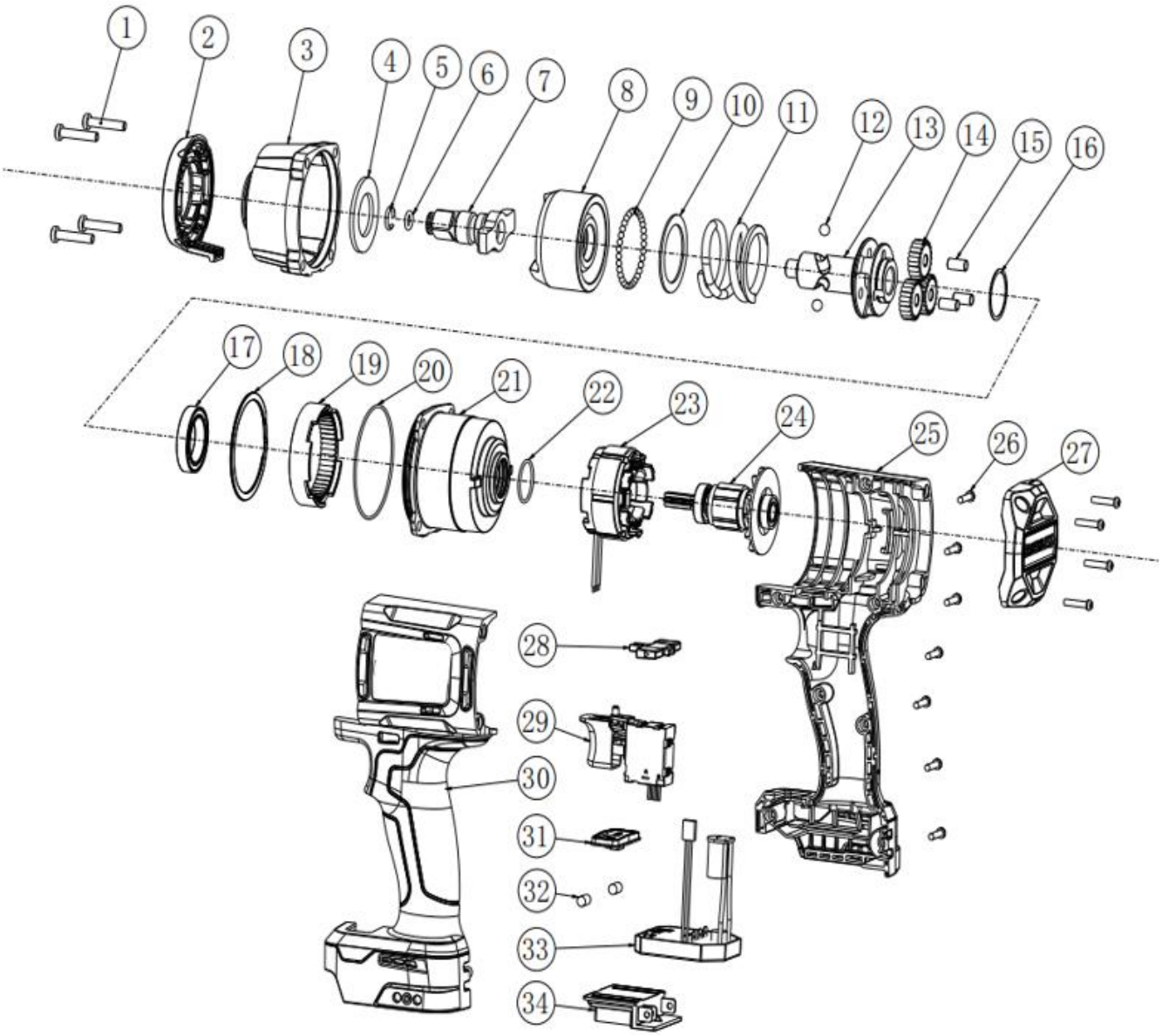

CENTRAL LOBAO
THE WOLFPACK LEADERS

VITO
TOOLS FOR THE BRAVE

Número	Referência	Designação
1	VIBCCIB118020.1.01	PARAFUSO M5x28
2	VIBCCIB118020.1.02	PLACA FRONTAL COM LEDs
3	VIBCCIB118020.1.03	TAMPA DA CAIXA DE ENGRENAGENS
4	VIBCCIB118020.1.04	ANILHA PRIMARIA
5	VIBCCIB118020.1.05	FREIO DA QUADRA 1/2"
6	VIBCCIB118020.1.06	O-RING DA QUADRA 1/2"
7	VIBCCIB118020.1.07	QUADRA 1/2"
8	VIBCCIB118020.1.08	MANGA DE IMPACTO
9	VIBCCIB118020.1.09	ESFERA DA MANGA
10	VIBCCIB118020.1.10	ANILHA DA MOLA
11	VIBCCIB118020.1.11	MOLA
12	VIBCCIB118020.1.12	ESFERA DO VEIO
13	VIBCCIB118020.1.13	VEIO DAS ENGRENAGENS
14	VIBCCIB118020.1.14	ENGRENAGEM
15	VIBCCIB118020.1.15	PINO DA ENGRENAGEM
16	VIBCCIB118020.1.16	ANILHA ESPAÇADORA
17	VIBCCIB118020.1.17	ROLAMENTO 6805 2RS
18	VIBCCIB118020.1.18	ANILHA DE RETENÇÃO
19	VIBCCIB118020.1.19	ANEL DENTADO
20	VIBCCIB118020.1.20	O-RING DA CAIXA DE ENGRENAGENS
21	VIBCCIB118020.1.21	CAIXA DE ENGRENAGENS
22	VIBCCIB118020.1.22	O-RING CAIXA/MOTOR
23	VIBCCIB118020.1.23	ESTATOR
24	VIBCCIB118020.1.24	ROTOR
25	VIBCCIB118020.1.25	CARCAÇA DIREITA
27	VIBCCIB118020.1.27	TAMPA TRASEIRA DA CARCAÇA
28	VIBCCIB118020.1.28	SELECTOR DE DIRECÇÃO
29	VIBCCIB118020.1.29	INTERRUPTOR
30	VIBCCIB118020.1.30	CARCAÇA ESQUERDA
31	VIBCCIB118020.1.31	BOTÃO DE CONTROLO
33	VIBCCIB118020.1.33	PLACA PCB
34	VIBCCIB118020.1.34	CONECTOR DA BATERIA