VIBCBBSFL20

PT	BERBEQUIM BRUSHLESS S/ FIOS 20V LI
ESP	TALADRO BRUSHLESS SIN CABLE 20V LI
EN	20V LI CORDLESS BRUSHLESS COMBI DRILL
FR	PERCEUSE-VISSEUSE BRUSHLESS SANS FIL 20V LI

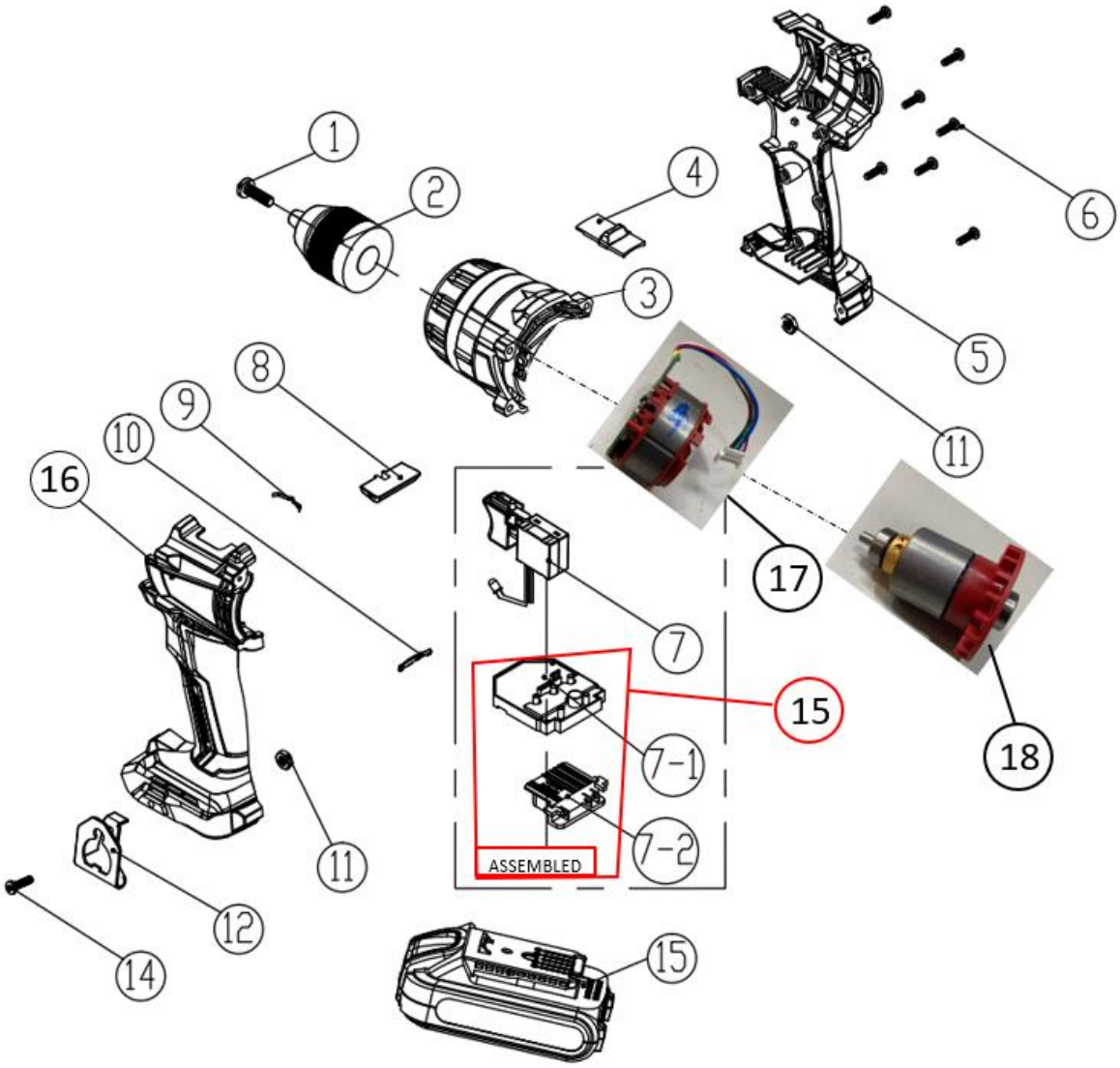

Número	Referência	Designação
1	VIBCBBSF.1.01.001	PARAFUSO DA BUCHA
2	VIBCBBSF.1.01.002	BUCHA
3	VIBCBBSF.1.01.003	CAIXA DE ENGRENAGENS
4	VIBCBBSF.1.01.004	SELECTOR DE MODO
5	VIBCBBSF.1.01.005	CARVAÇA DIREITA
7	VIBCBBSF.1.01.007	INTERRUPTOR
8	VIBCBBSF.1.01.008	SELECTOR DE DIREÇÃO
9	VIBCBBSF.1.01.009	MOLA SELECTOR MODO
10	VIBCBBSF.1.01.010	TAMPA LED
15	VIBCBBSF.1.01.015	PLACA PCB (COMPLETA)
16	VIBCBBSF.1.01.016	CARCAÇA ESQUERDA
17	VIBCBBSF.1.01.017	ESTATOR
18	VIBCBBSF.1.01.018	ROTOR