VIBCASC12SFL20

PT	ASPIRADOR/SOPRADOR DE CINZAS 12LT S/ FIOS 20V LI
ESP	ASPIRADOR/SOPLADOR DE CENIZAS DE 12L SIN CABLE 20V LI
EN	CORDLESS ASH VACUUM/BLOWER 20V LI 12L
FR	ASPIRATEUR/SOUFFLEUR DE CENDRES DE 12L SANS FIL 20V LI

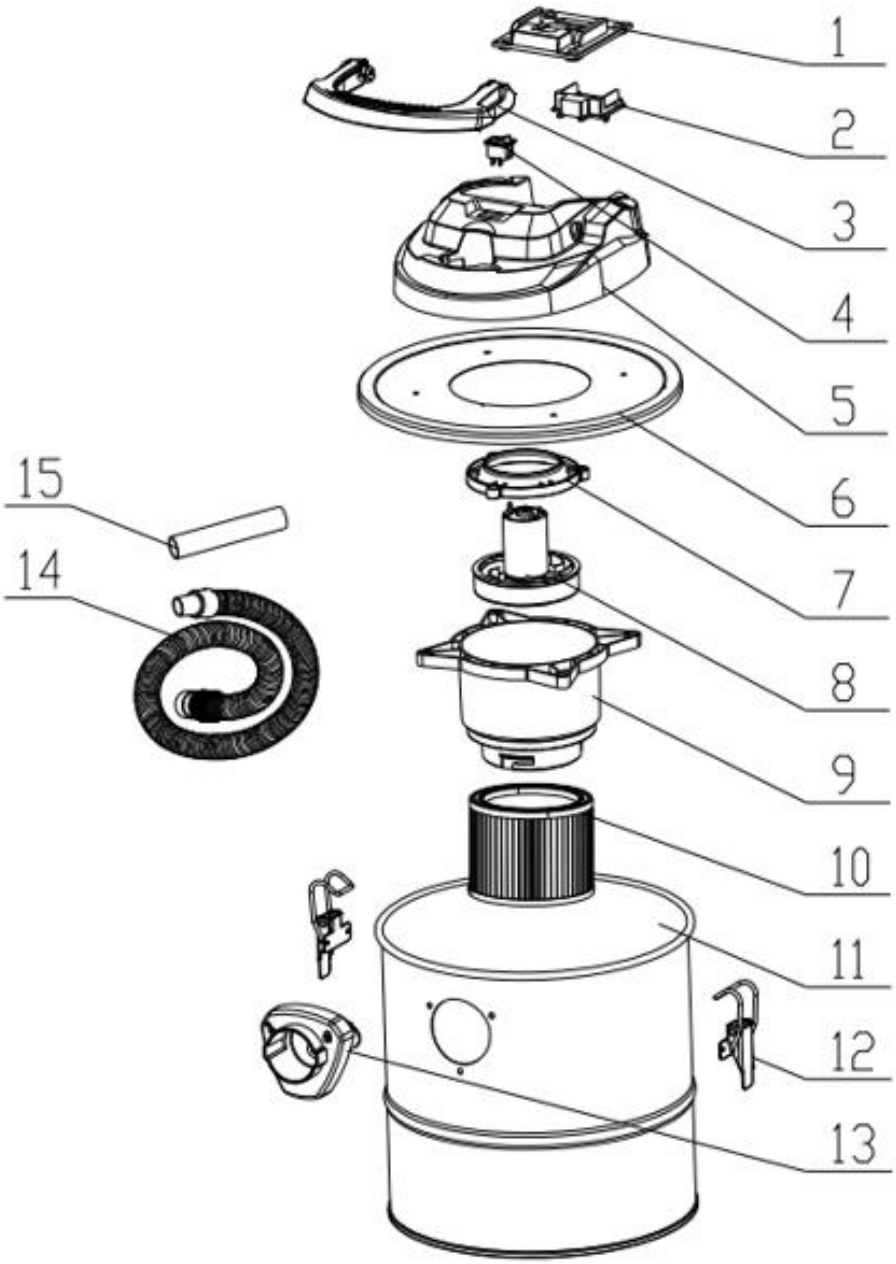

CENTRAL LOBAO
THE WOLFPACK LEADERS

VITO
TOOLS FOR THE BRAVE

Número	Referência	Designação
1	VIBCASC12SF.1.001	BASE BATERIA
2	VIBCASC12SF.1.002	CONECTOR BATERIA
3	VIBCASC12SF.1.003	PEGA
4	VIBCASC12SF.1.004	INTERRUPTOR
5	VIBCASC12SF.1.005	CARCAÇA SUPERIOR
6	VIBCASC12SF.1.006	TAMPA DEPOSITO
7	VIBCASC12SF.1.007	ANEL FIXAÇÃO MOTOR
8	VIBCASC12SF.1.008	MOTOR
10	VIBCASC12SF.1.010	FILTRO HEPA
12	VIBCASC12SF.1.012	GANCHOS DEPOSITO
13	VIBCASC12SF.1.013	BOCAL DEPOSITO
14	VIBCASC12SF.1.014	MANGUEIRA METALICA
15	VIBCASC12SF.1.015	TUBO DE ALUMINIO FRONTAL