VIBAS550

PT	BOMBA INOX P/AGUAS SUJAS 550W
ESP	BOMBA SUMERGIBLE PARA AGUAS SUCIAS 550W
EN	550W STAINLESS STEEL SUBMERSIBLE DIRTY WATER PUMP
FR	POMPE SUBMERSIBLE EN ACIER INOXYDABLE P/ EAUX CHARGÉES 550W

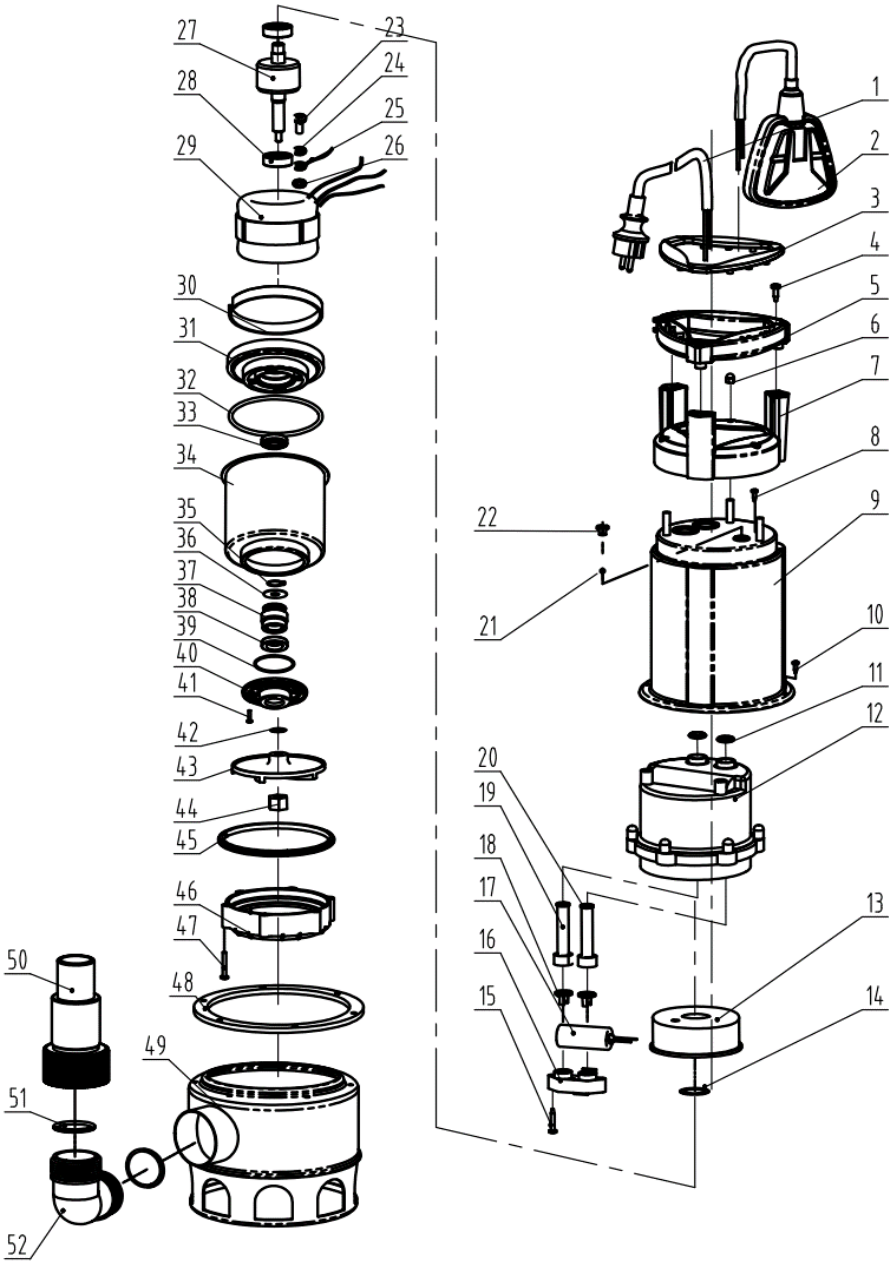

Número	Referência	Designação
1	VIBAS550.1.01.001	CABO DE ALIMENTAÇÃO
2	VIBA.BOIA	BOIA
3	VIBAS550.1.01.003	TAMPA DA PEGA
5	VIBAS550.1.01.005	PEGA
7	VIBAS550.1.01.007	SUPORTE PEGA
9	VIBAS550.1.01.009	CORPO BOMBA
11	VIBAS550.1.01.011	ORING CABOS
12	VIBAS550.1.01.012	COBERTURA MOTOR
17	VIBAS550.1.01.017	CONDESADOR 8µF
19	VIBAS550.1.01.019	BUCIM CABO ALIMENTAÇÃO
20	VIBAS550.1.01.020	BUCIM BOIA
21	VIBAS550.1.01.021	ESFERA RESPIRO 6
22	VIBAS550.1.01.022	TAMPA RESPIRO
42	VIBAS550.1.01.042	ANILHA IMPULSOR 8
43	VIBAS550.1.01.043	IMPULSOR
44	VIBAS550.1.01.044	PORCA M8 (BLOQUEIO)
45	VIBAS550.1.01.045	ORING 89x5,1 ANEL
46	VIBAS550.1.01.046	ANEL ESPAÇADOR
48	VIBAS550.1.01.048	JUNTA BASE
49	VIBAS550.1.01.049	BASE BOMBA
50	VIBAS550.1.01.050	LIGADOR SAIDA
51	VIBAS550.1.01.051	ORING 37,5x3,5 SAIDA
52	VIBAS550.1.01.052	COTOVELO SAIDA
60	VIBAS550.1.01.060	MOTOR COMPLETO´