VIBAL750

PT	BOMBA PLASTICA P/AGUAS LIMPAS 750W
ESP	BOMBA SUMERGIBLE PLÁSTICA PARA AGUAS LIMPIAS 750W
EN	750W PLASTIC SUBMERSIBLE CLEAN WATER PUMP
FR	POMPE SUBMERSIBLE EN PLASTIQUE POUR EAUX CLAIRES 750W

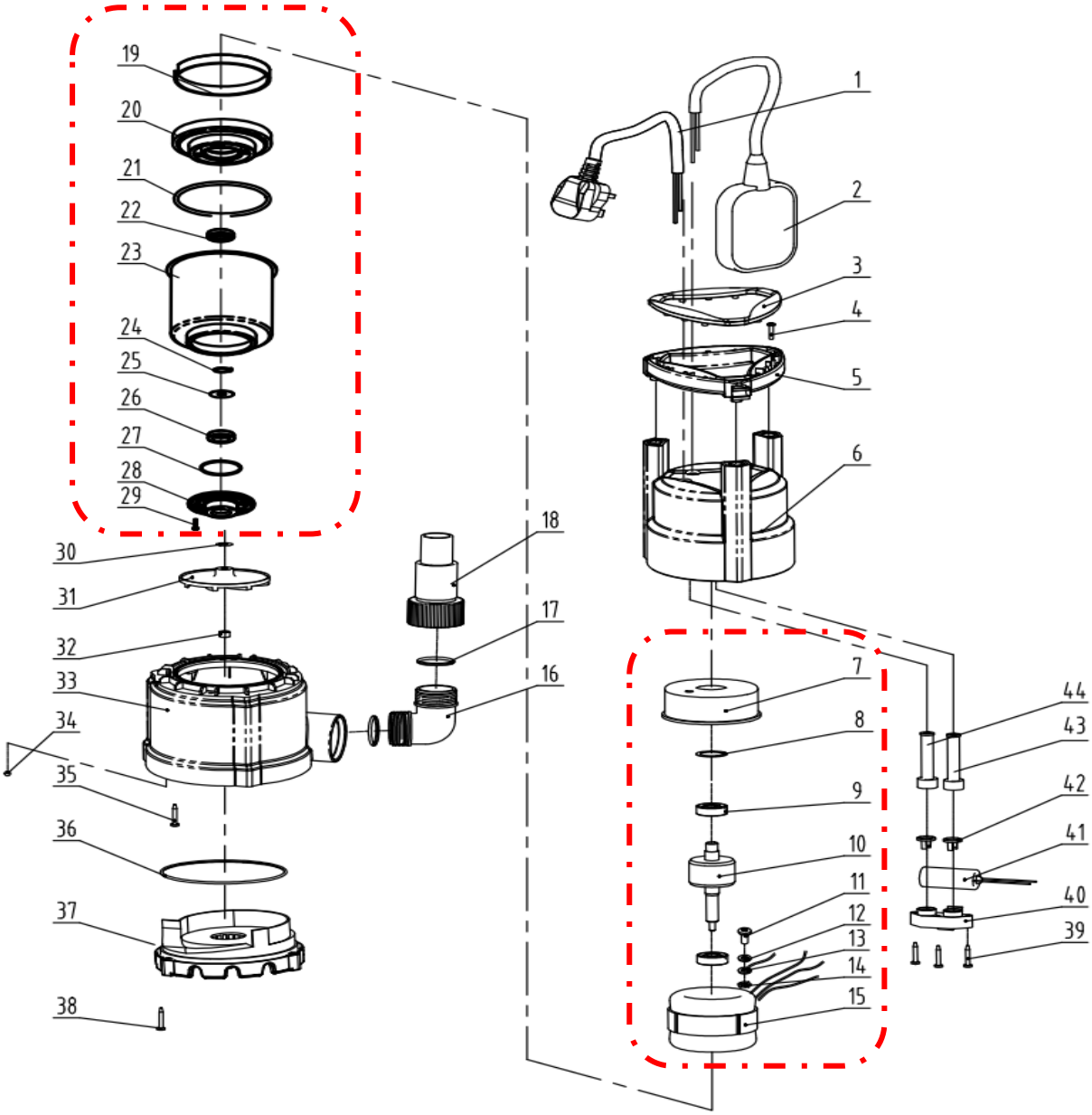

Número	Referência	Designação
1	VIBAL750.1.01.001	CABO DE ALIMENTAÇÃO
2	VIBA.BOIA	BOIA
3	VIBAL750.1.01.003	TAMPA DA PEGA
5	VIBAL750.1.01.005	PEGA
6	VIBAL750.1.01.006	COBERTURA MOTOR
30	VIBAL750.1.01.030	ANILHA DO IMPULSOR
31	VIBAL750.1.01.031	IMPULSOR
32	VIBAL750.1.01.032	PORCA DO IMPULSOR M8
33	VIBAL750.1.01.033	CORPO PRINCIPAL
36	VIBAL750.1.01.036	ORING CORPO/BASE
37	VIBAL750.1.01.037	BASE DA BOMBA
41	VIBAL750.1.01.041	CONDENSADOR 10uF
42	VIBAL750.1.01.042	BLOQUEIO DO CABO
43	VIBAL750.1.01.043	BUCIM DA BOIA
44	VIBAL750.1.01.044	BUCIM DO CABO DE ALIMENTAÇÃO
50	VIBAL750.1.01.050	MOTOR COMPLETO