VIBAL550A

PT	BOMBA INOX P/AGUAS LIMPAS 550W
ESP	BOMBA SUMERGIBLE PARA AGUAS LIMPIAS 550W
EN	550W STAINLESS STEEL SUBMERSIBLE CLEAN WATER PUMP
FR	POMPE SUBMERSIBLE EN ACIER INOXYDABLE POUR EAUX CLAIRES 550W

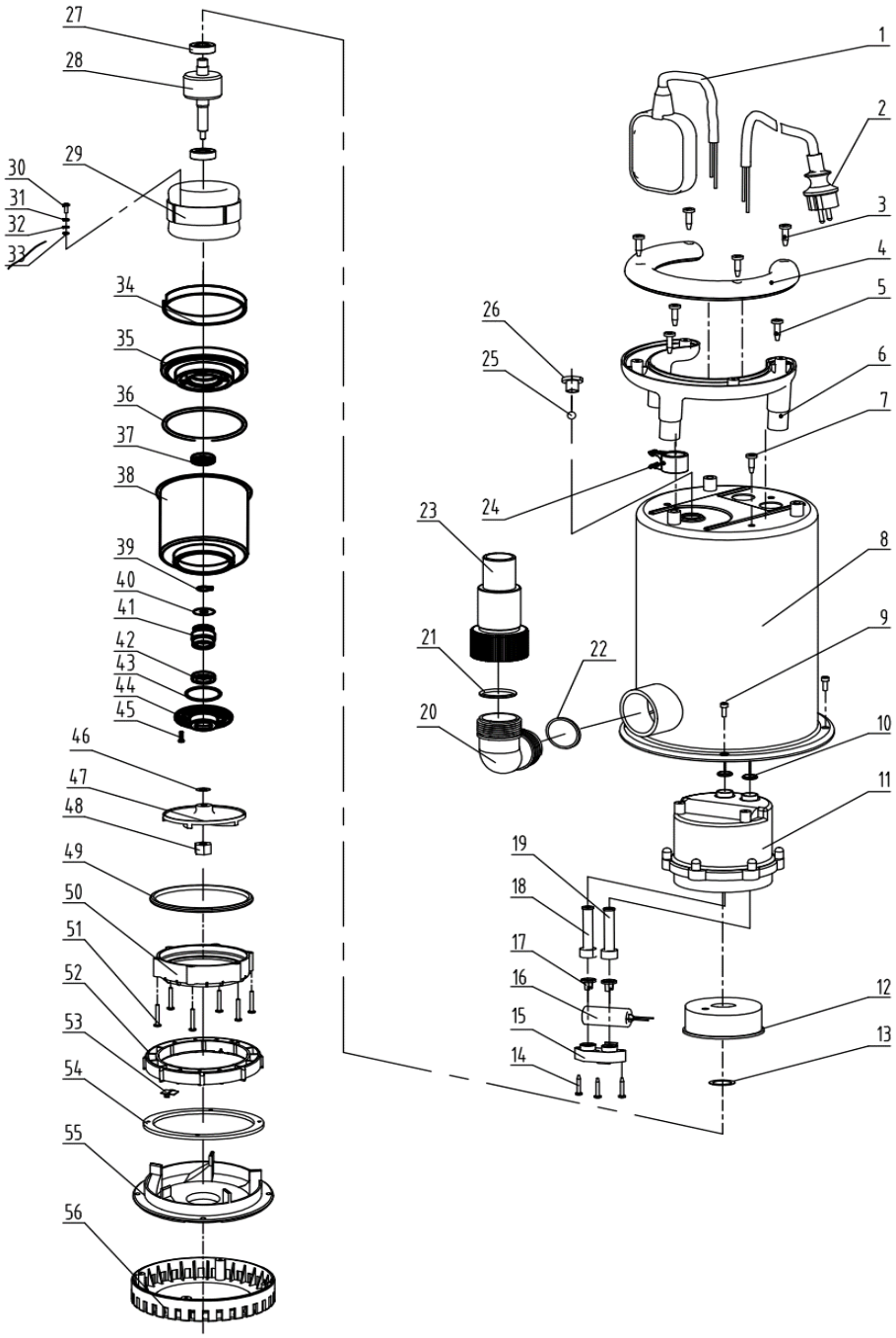

Número	Referência	Designação
1	VIVA.BOIA	BOIA
2	VIBAL550A.1.01.002	CABO DE ALIMENTAÇÃO
4	VIBAL550A.1.01.004	TAMPA DA PEGA
6	VIBAL550A.1.01.006	PEGA
8	VIBAL550A.1.01.008	CORPO DA BOMBA
10	VIBAL550A.1.01.010	ORING CABOS
11	VIBAL550A.1.01.011	COBERTURA MOTOR
16	VIBAL550A.1.01.016	CONDESADOR 8µF
18	VIBAL550A.1.01.018	BUCIM BOIA
19	VIBAL550A.1.01.019	BUCIM CABO ALIMENTAÇÃO
20	VIBAL550A.1.01.020	COTOVELO SAIDA
22	VIBAL550A.1.01.022	ORING 37,5x3,5 SAIDA
23	VIBAL550A.1.01.023	LIGADOR DE SAIDA
25	VIBAL550A.1.01.025	ESFERA RESPIRO 6
26	VIBAL550A.1.01.026	TAMPA RESPIRO
46	VIBAL550A.1.01.046	ANILHA IMPULSOR 8
47	VIBAL550A.1.01.047	IMPULSOR
48	VIBAL550A.1.01.048	PORCA M8 (BLOQUEIO)
49	VIBAL550A.1.01.049	ORING 89x5,4 BASE
50	VIBAL550A.1.01.050	ANEL ESPAÇADOR IMPULSOR
52	VIBAL550A.1.01.052	ANEL ENCOSTO BASE
53	VIBAL550A.1.01.053	PARAFUSO TERRA COM ANILHA
54	VIBAL550A.1.01.054	JUNTA BASE
55	VIBAL550A.1.01.055	INTERIOR BASE
56	VIBAL550A.1.01.056	BASE BOMBA
60	VIBAL550A.1.01.060	MOTOR COMPLETO