CENTRAL LOBAO
THE WOLFPACK LEADERS

VITO
TOOLS FOR THE BRAVE

VIAS600

PT	ASPIRADOR SOPRADOR 600W
ESP	ASPIRADOR / SOPLADOR 600W
EN	BLOWER & VACUUM 600w
FR	ASPIRADOR / SOPLADOR 600W

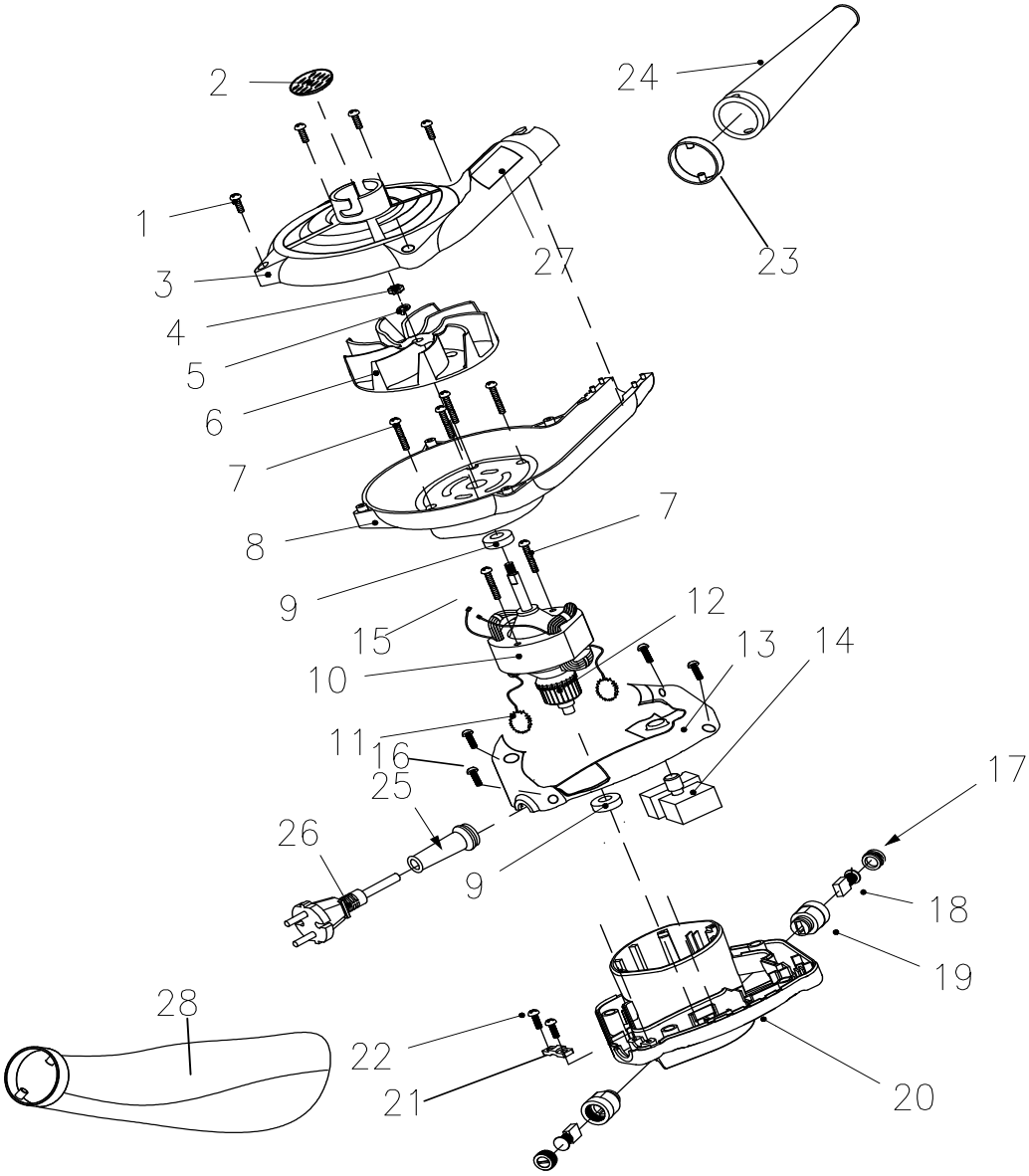

Número	Referência	Designação
2	VIAS600.1.002	GRELHA DE ASPIRAÇÃO
3	VIAS600.1.003	CARCAÇA ESQUERDA
4	VIAS600.1.004	PORCA VENTOINHA
5	VIAS600.1.005	ANILHA DE PRESSÃO
6	VIAS600.1.006	VENTOINHA
8	VIAS600.1.008	CARCAÇA DIREITA
10	VIAS600.1.010	ESTATOR
11	VIAS600.1.011	MOLA DE LIGAÇÃO
12	VIAS600.1.012	ROTOR
13	VIAS600.1.013	TAMPA DA PEGA
14	VIAS600.1.014	INTERRUPTOR
15	VIAS600.1.015	TERMINAS DE LIGAÇÃO
17	VIAS600.1.017	TAMPA SUPORTE ESCOVAS
18	VIAS600.1.018	ESCOVAS(PAR)
19	VIAS600.1.019	SUPORTE ESCOVAS
20	VIAS600.1.020	CORPO DO MOTOR
21	VIAS600.1.021	PATILHA CABO DE ALIMENTAÇÃO
23	VIAS600.1.023	ARGOLA DE TUBO DE SAIDA
24	VIAS600.1.024	TUBO DE SAIDA
25	VIAS600.1.025	BUCIM
26	VIAS600.1.026	CABO DE ALIMENTAÇÃO
28	VIAS600.1.028	SACO DE ASPIRAÇÃO