CENTRAL LOBAO
THE WOLFPACK LEADERS

VITO
TOOLS FOR THE BRAVE

VIAC4

PT	ASPIRADOR DE CINZAS 4LT - 800W
ESP	ASPIRADOR DE CENIZAS 4L - 800W
EN	ASH VACUUM CLEANER 4L - 800W
FR	ASPIRATEUR DE CENDRES 4L - 800W

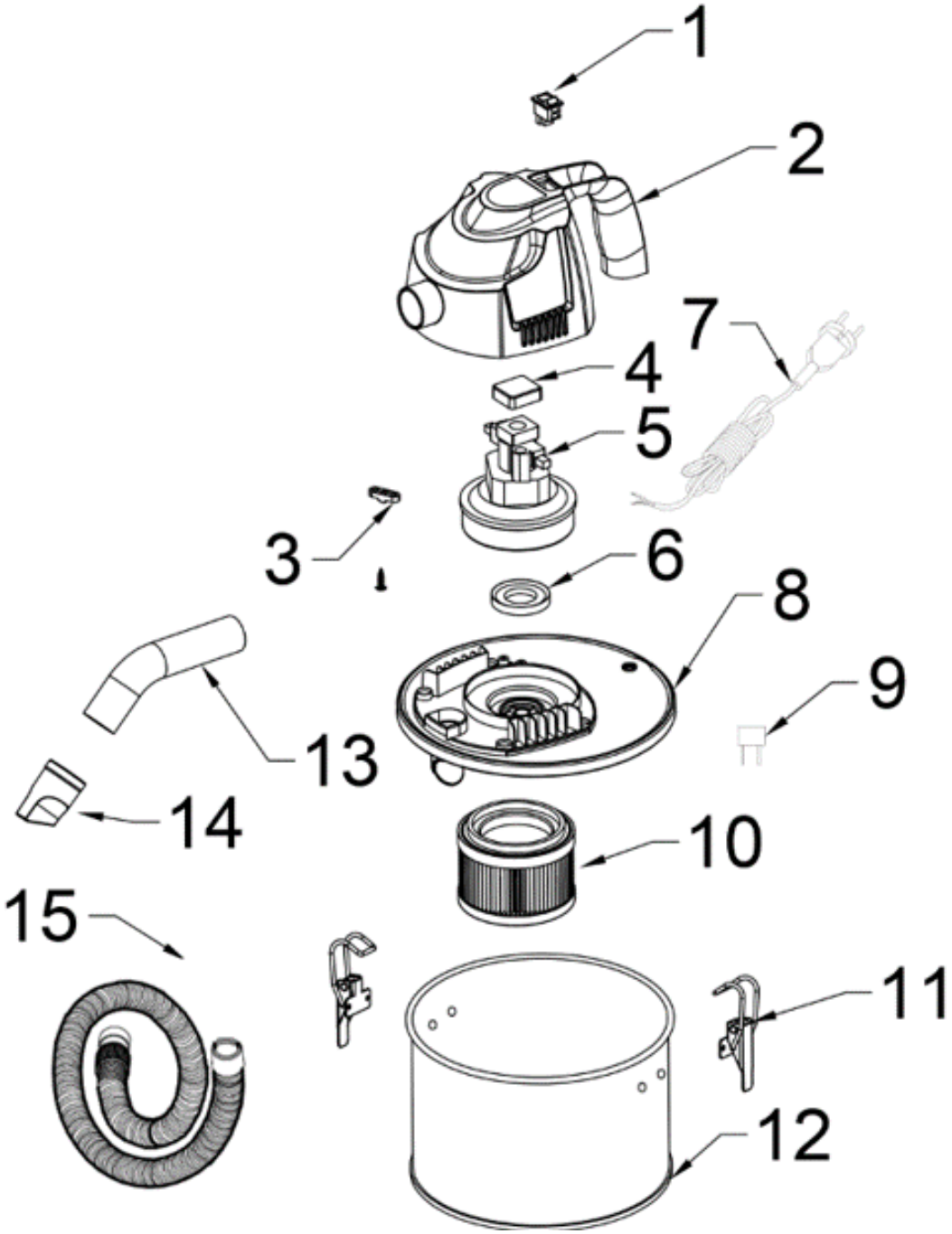

Número	Referência	Designação
1	VIASC18A.1.01.003	INTERRUPTOR
4	ITASC15.1.01.007	AMORTECEDOR DO MOTOR
5	ITASC15.1.01.008	MOTOR
6	ITASC15.1.01.009	VEDANTE DO MOTOR
7	ITASC15.1.01.004	CABO DE ALIMENTAÇÃO
10	VIAC4FH	FILTRO HEPA
13	VIAC4TM	TUBO METÁLICO P/ ASPIRADOR CINZAS 4L - 800W
15	VIAC4MA	MANGUEIRA DE ASPIRAÇÃO P/ ASPIRADOR CINZAS 4L - 800W
FP	VIAC4FP	FILTRO PANO