CENTRAL LOBAO
THE WOLFPACK LEADERS

VITO AGRO

VIAC350

PT	APARADOR DE CANTOS 22CM 350W
ESP	CORTABORDES 22CM 350W
EN	GRASS TRIMMER 22CM 350W
FR	COUPE-BORDURES 22CM 350W

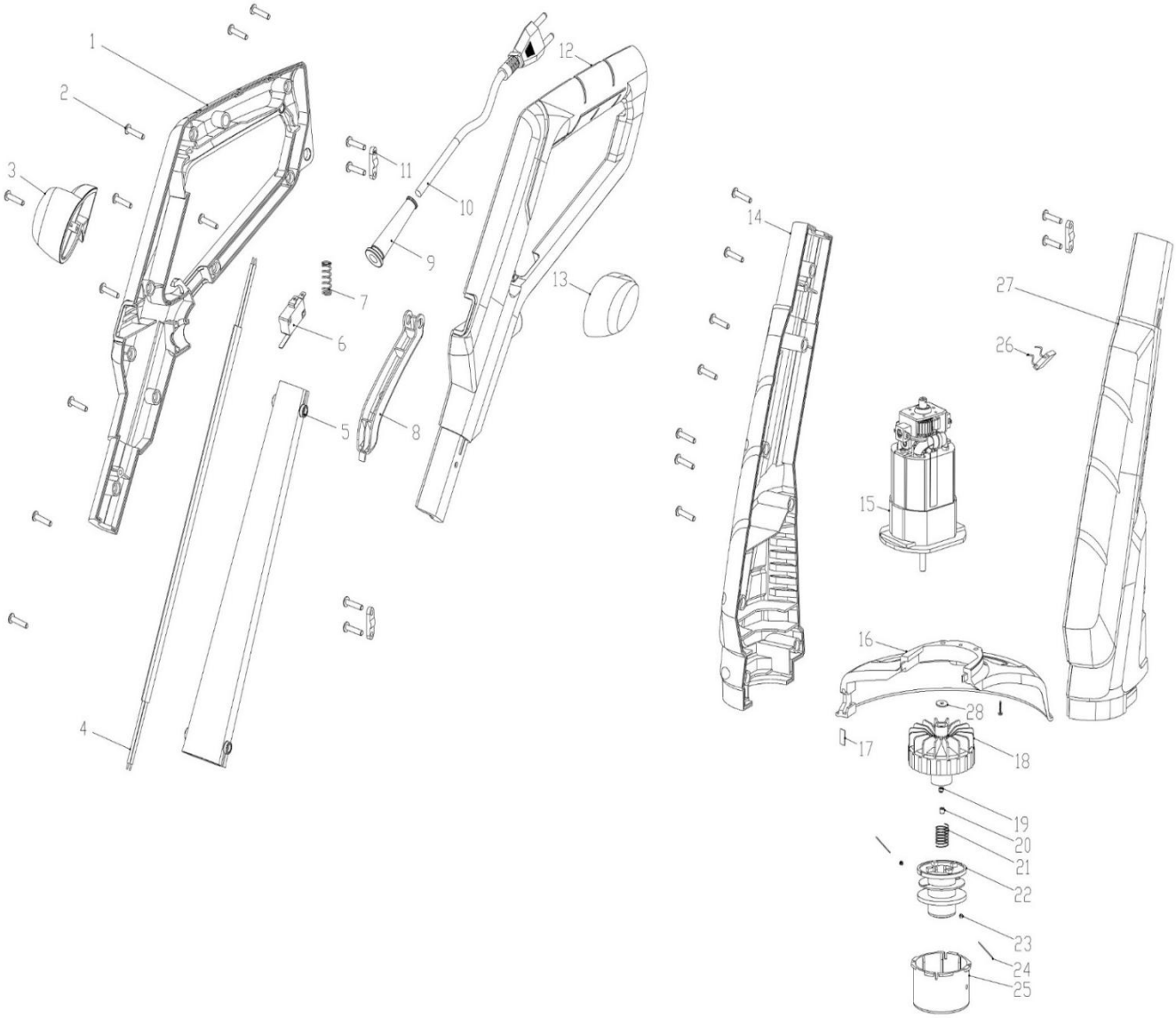

Número	Referência	Designação
1	VIAC350.1.001	CARCAÇA DIREITA DO PUNHO
3	VIAC350.1.003	CARCAÇA DIREITA DA PEGA AUXILIAR
5	VIAC350.1.005	TUBO CARCAÇA
6	VIAC350.1.006	MICRO-INTERRUPTOR
7	VIAC350.1.007	MOLA DO GATILHO
8	VIAC350.1.008	GATILHO DO INTERRUPTOR
9	VIAC350.1.009	BUCIM DO CABO DE ALIMENTAÇÃO
10	VIAC350.1.010	CABO DE ALIMENTAÇÃO
12	VIAC350.1.012	CARCAÇA ESQUERDA DO PUNHO
13	VIAC350.1.013	CARCAÇA ESQUERDA DA PEGA AUXILIAR
14	VIAC350.1.014	CARCAÇA DIREITA DO MOTOR
15	VIAC350.1.015	MOTOR COMPLETO
16	VIAC350.1.016	GUARDA DE PROTEÇÃO
17	VIAC350.1.017	LAMINA DA GUARDA
18	VIAC350.1.018	BASE DA BOBINE DE FIO
21	VIAC350.1.021	MOLA DA BOBINE
22	VIAC350.1.022	BOBINE DE FIO
25	VIAC350.1.025	COBERTURA DA BOBINE
26	VIAC350.1.026	CONDENSADOR
27	VIAC350.1.027	CARCAÇA ESQUERDA DO MOTOR